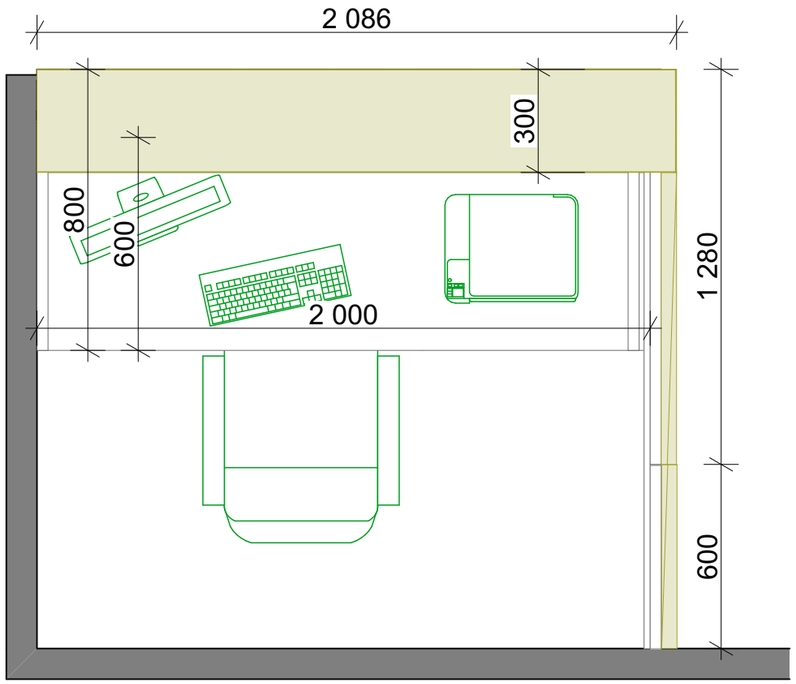

ՔՊ.1 Պոստ: Տեսք վերևից 1:20

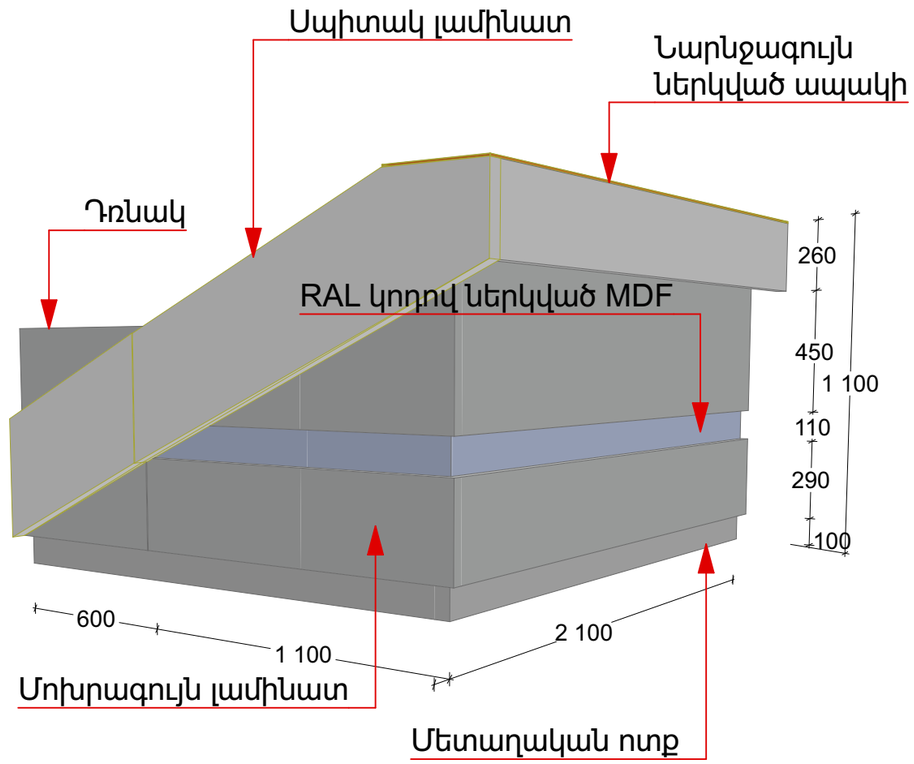

ՔՊ.1 - Պոստ Եռաչափ տեսք

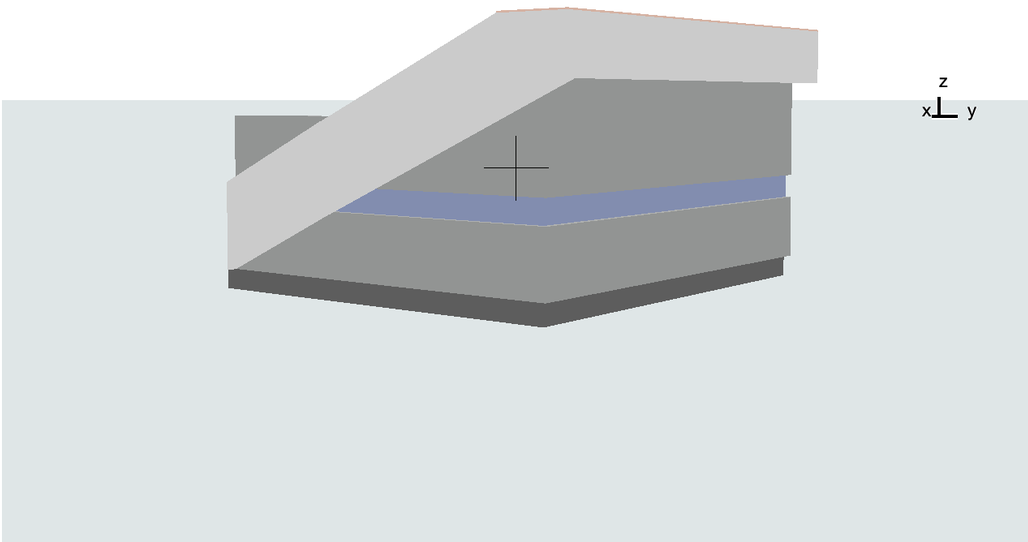

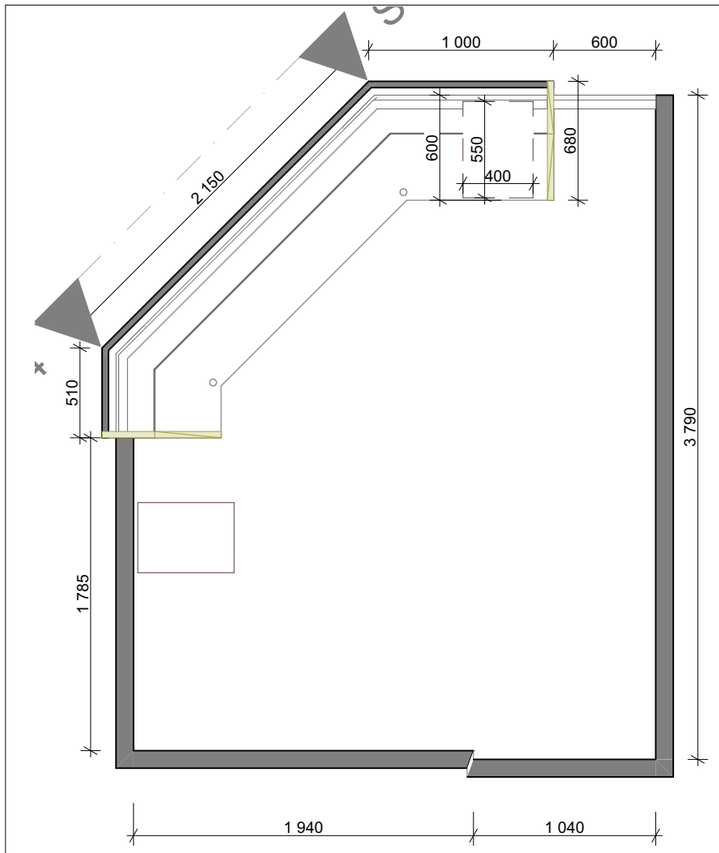

ՔՊ.2 3-րդ հարկի անկյունային պոստ: Տեսք վերևից 1:35

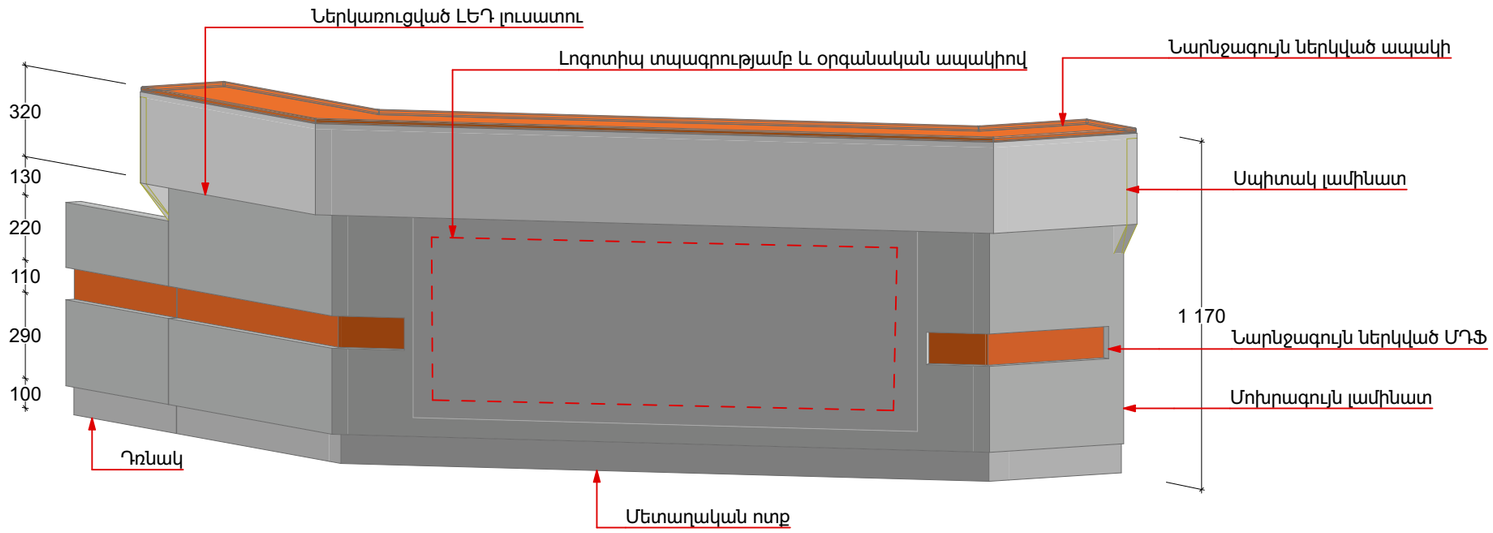

ՔՊ.2 3D-14 3-րդ հարկի պոստի տարածական պատկեր 1:20

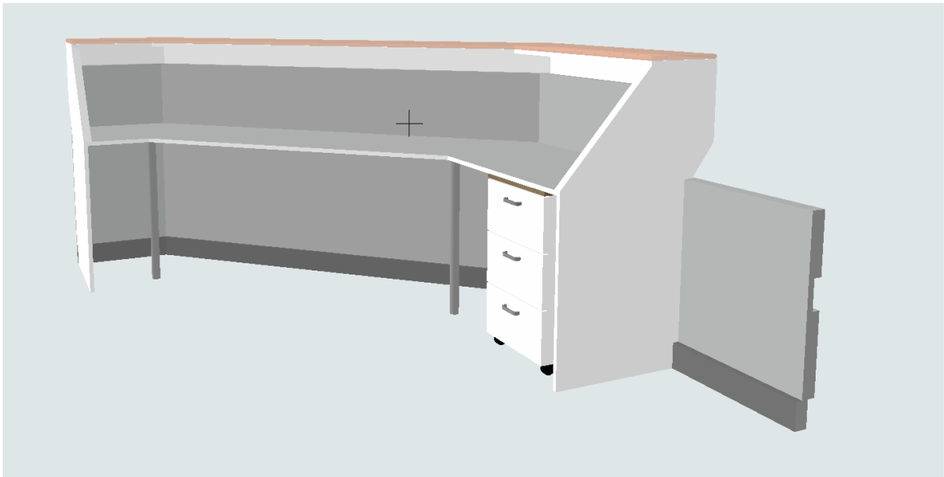

Եռաչափ տեսք 1

Եռաչափ տեսք 2

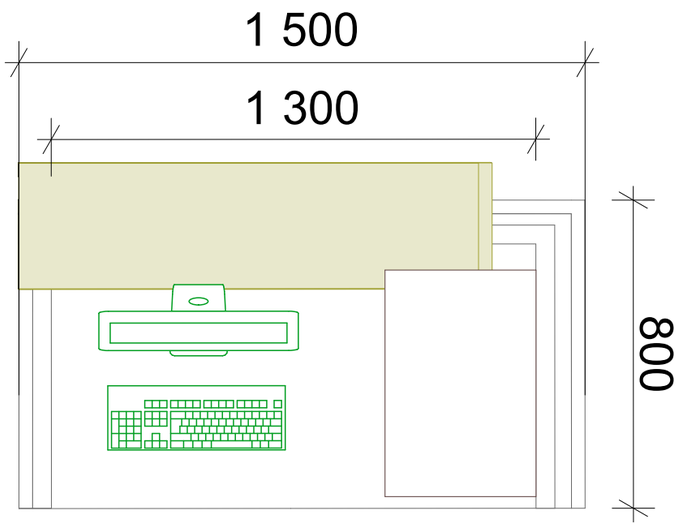

ՔՊ.3 Պոստ: Տեսք վերևից

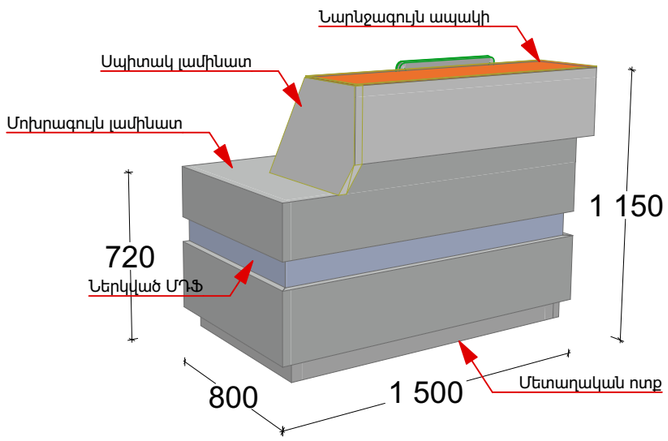

ՔՊ.3 - Պոստ Եռաչափ տեսք

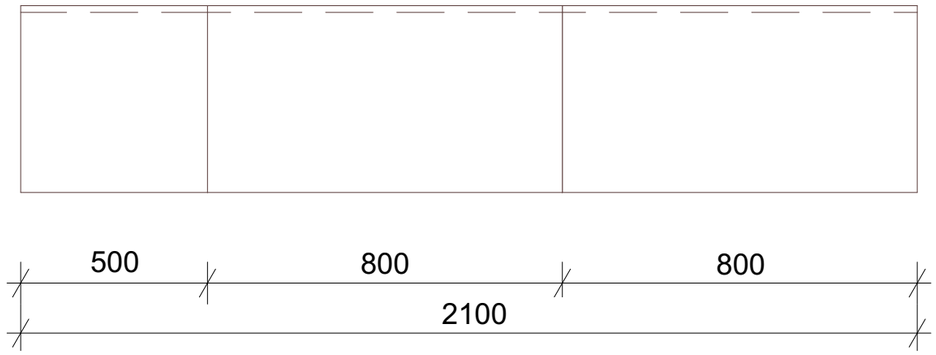

Պ.1 Պահարան: Տեսք վերևից

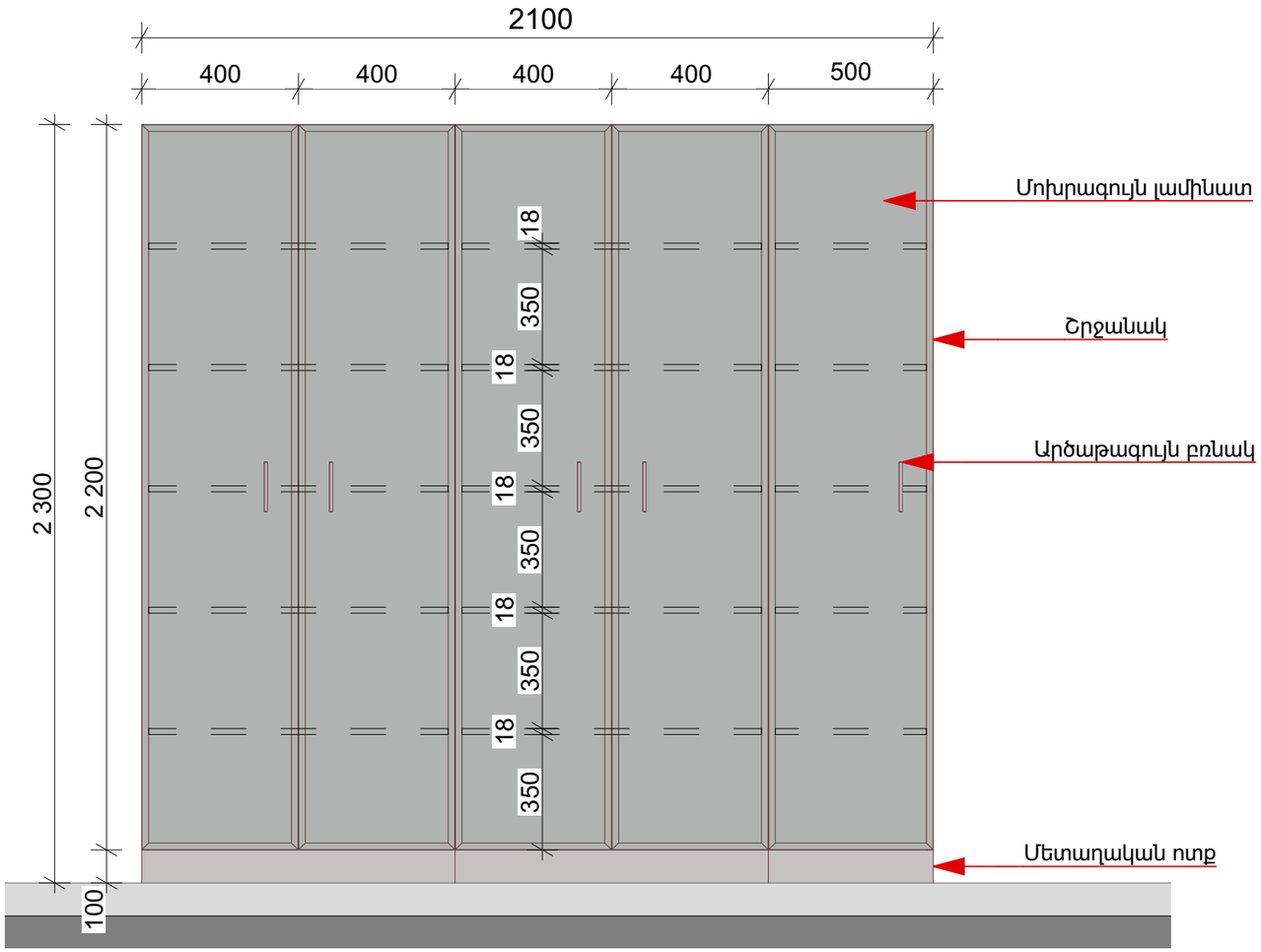

Պ.1 2-րդ Պահարան: Տեսք արջևից

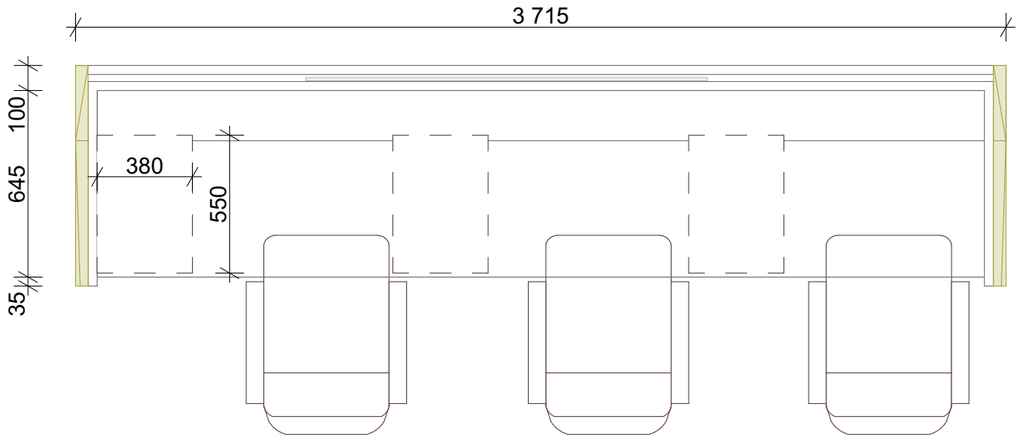

ՔՊ.4 2-րդ հարկի միջամտությունների սենյակի պոստ

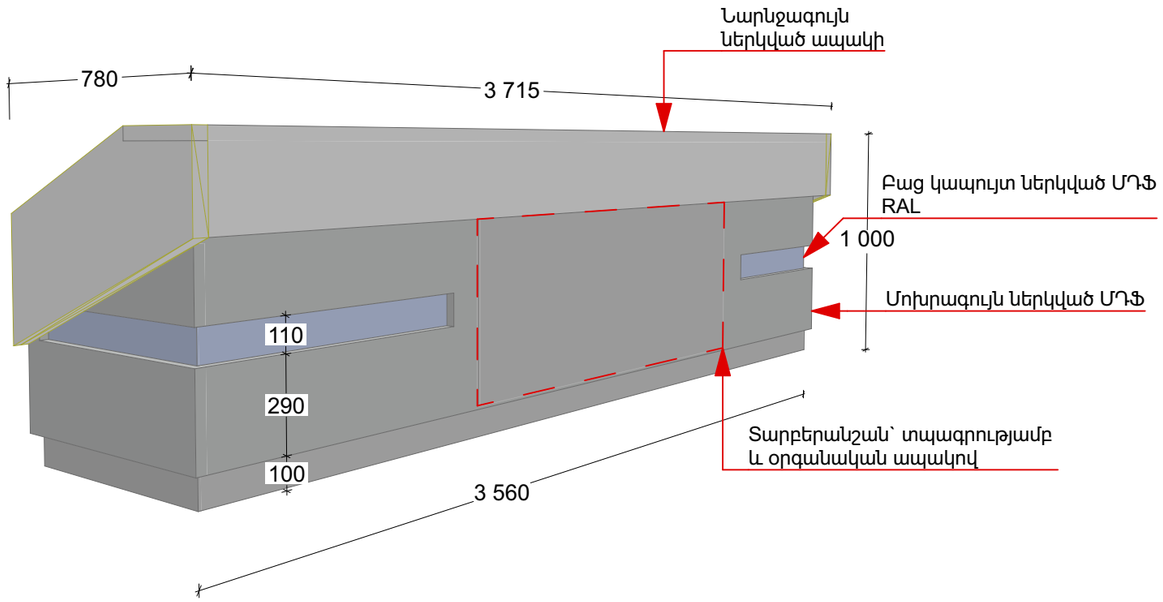

ՔՊ.4 2-րդ հարկի միջամտությունների սենյակի պոստի եռաչափ տեսք

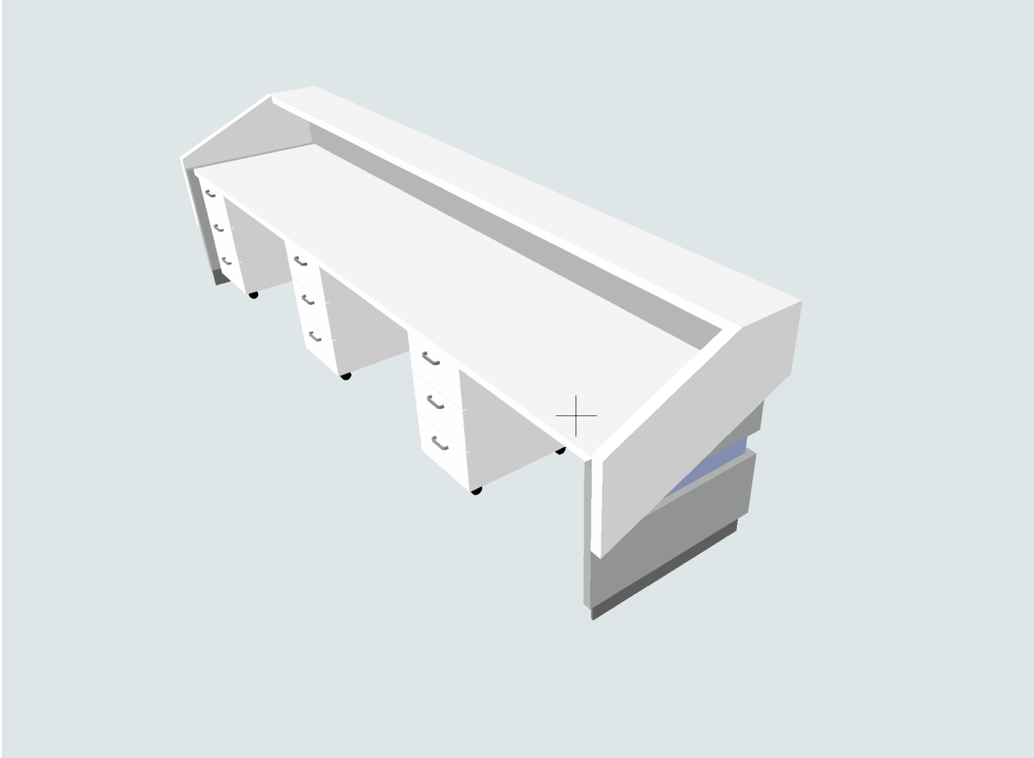

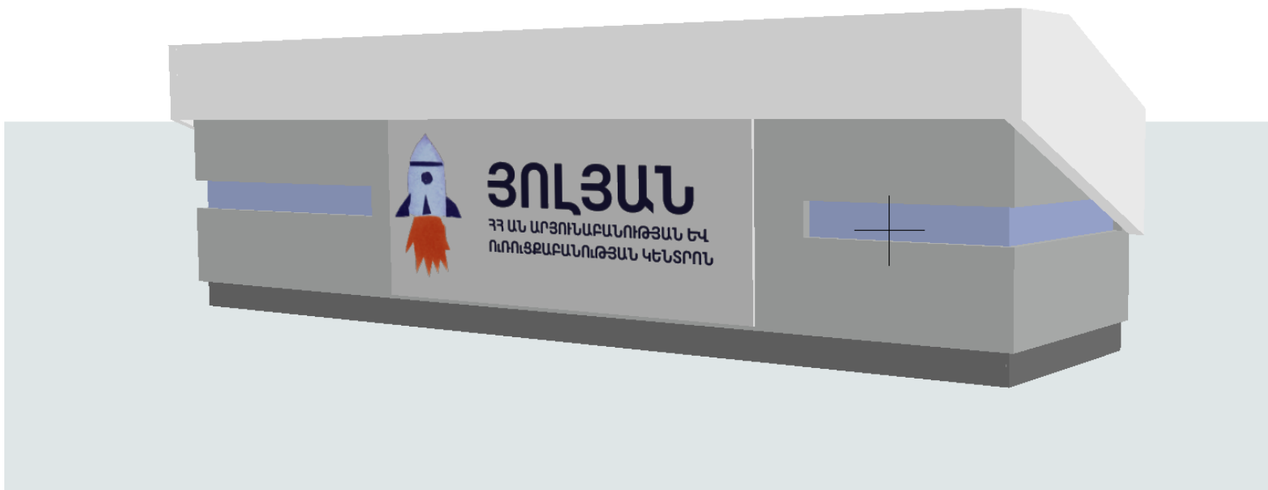

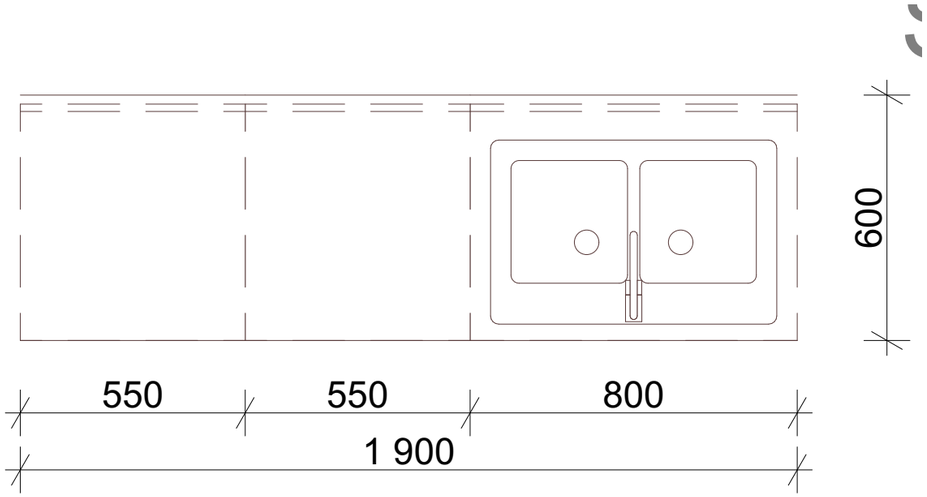

Խ.1 4-րդ հարկի խոհանոց

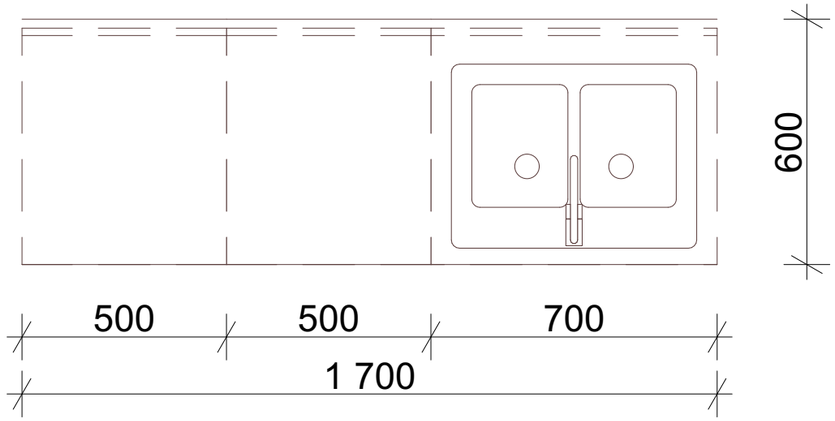

Խ.2 5-րդ հարկի խոհանոց

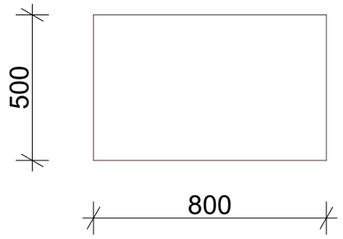

Խ.3 Խոհանոցի սեղան

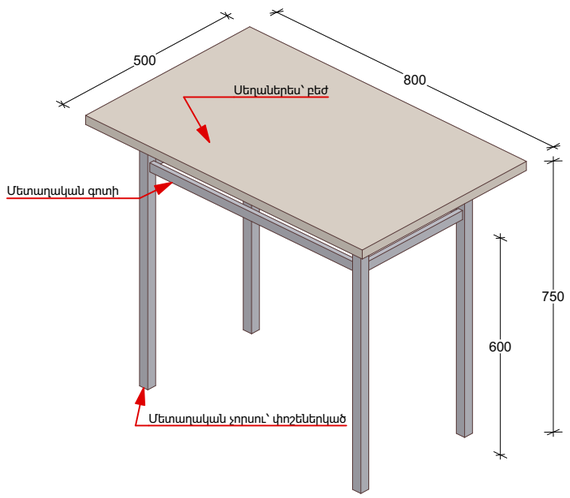

Խ.3 - 3D Խոհանոցային սեղան

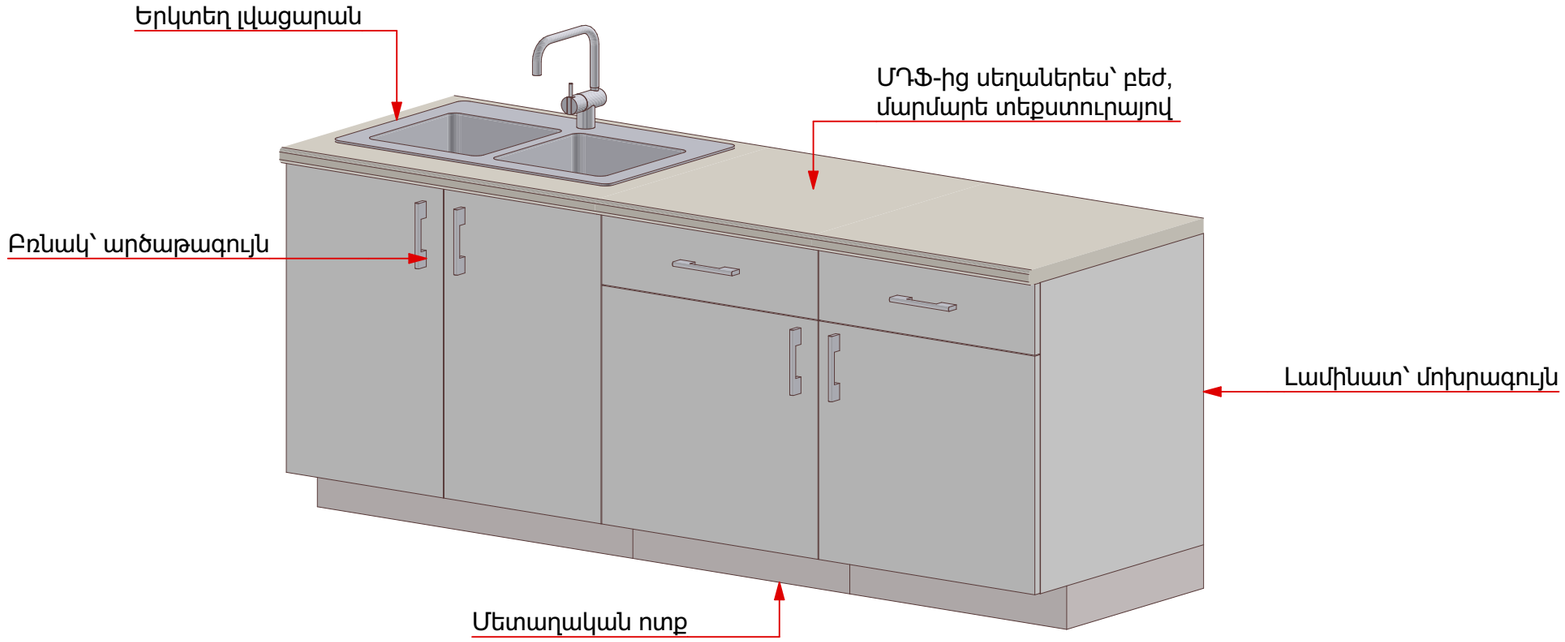

Խ.1 և Խ.2 - 3D Խոհանոցի կահույք

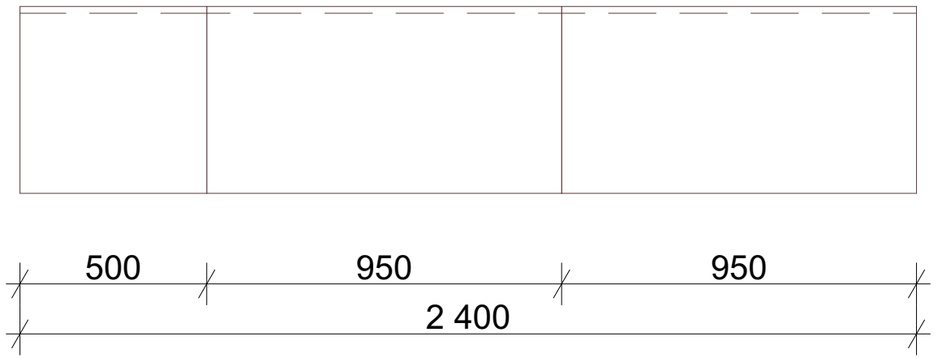

Պ.2 5-րդ հարկի պոստերի պահարաններ

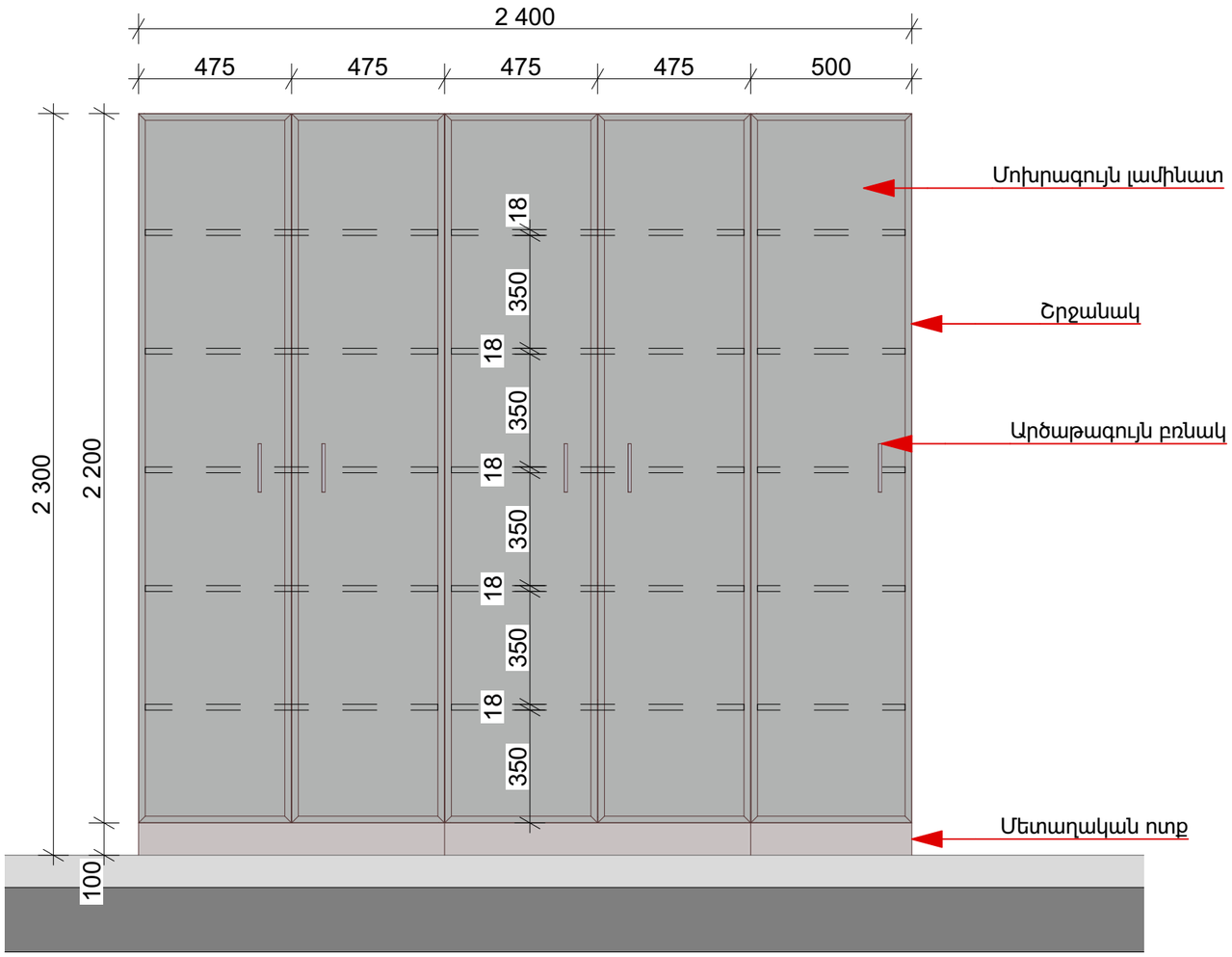

Պ.2 5-րդ հարկի պոստերի պահարաններ

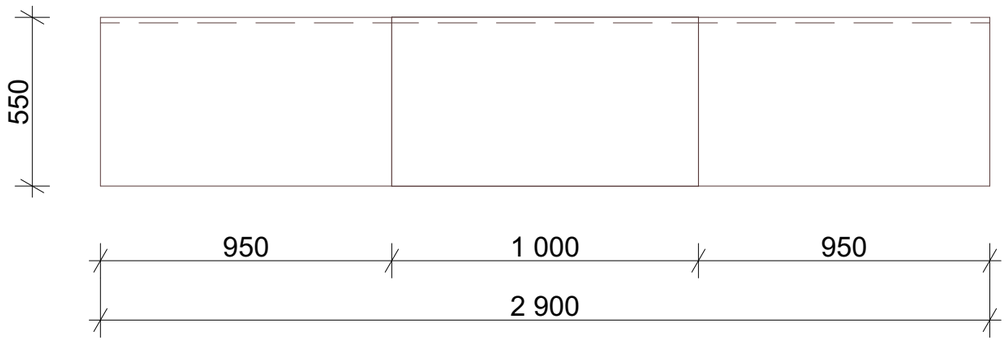

Պ.4 5-րդ հարկի միջամտությունների սենյակի պահարան

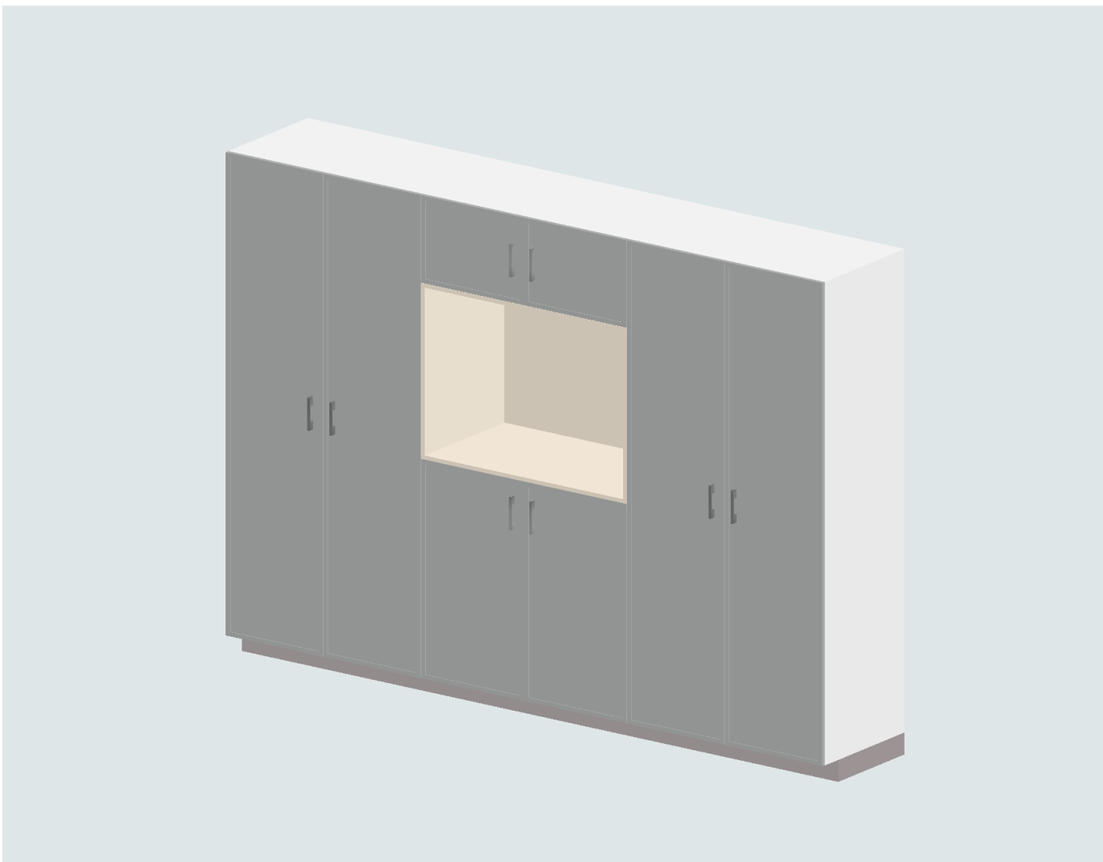

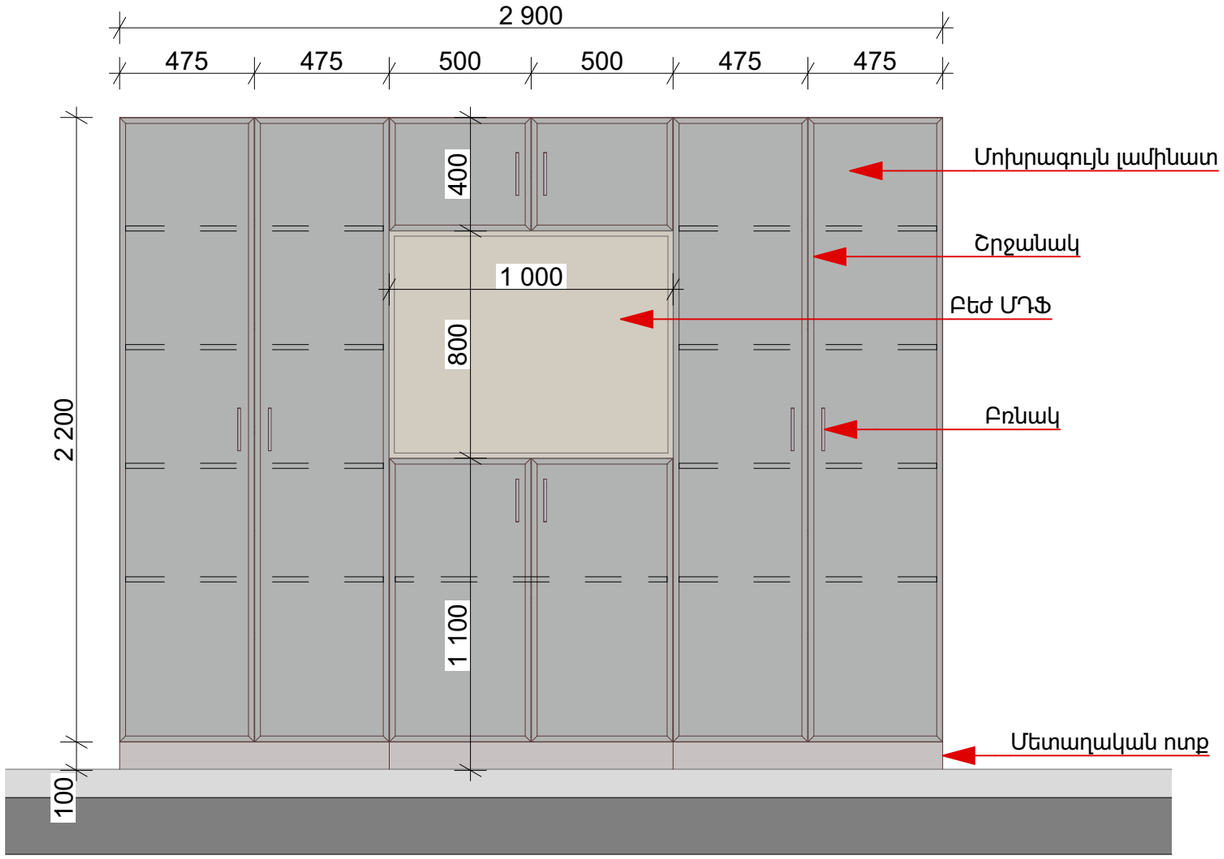

Պ.4 5-րդ հարկ միջամտությունների սենյակի պահարան

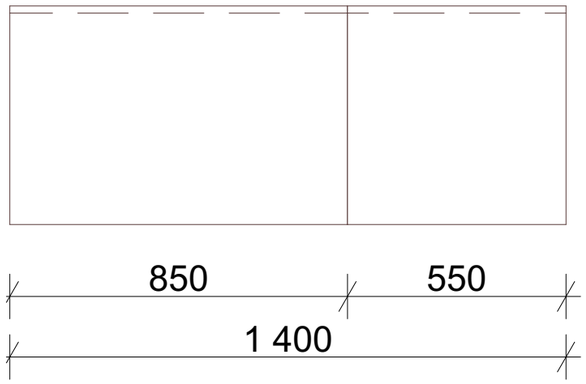

Պ.5 521-ի պահարաններ

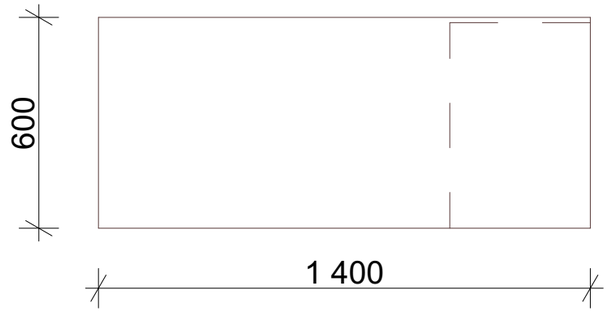

ԱՍ.1 Աշխատանքային սեղան

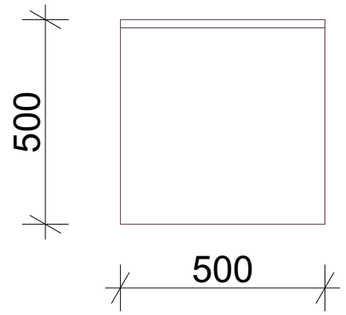

ԿՍ.1 Տումբա

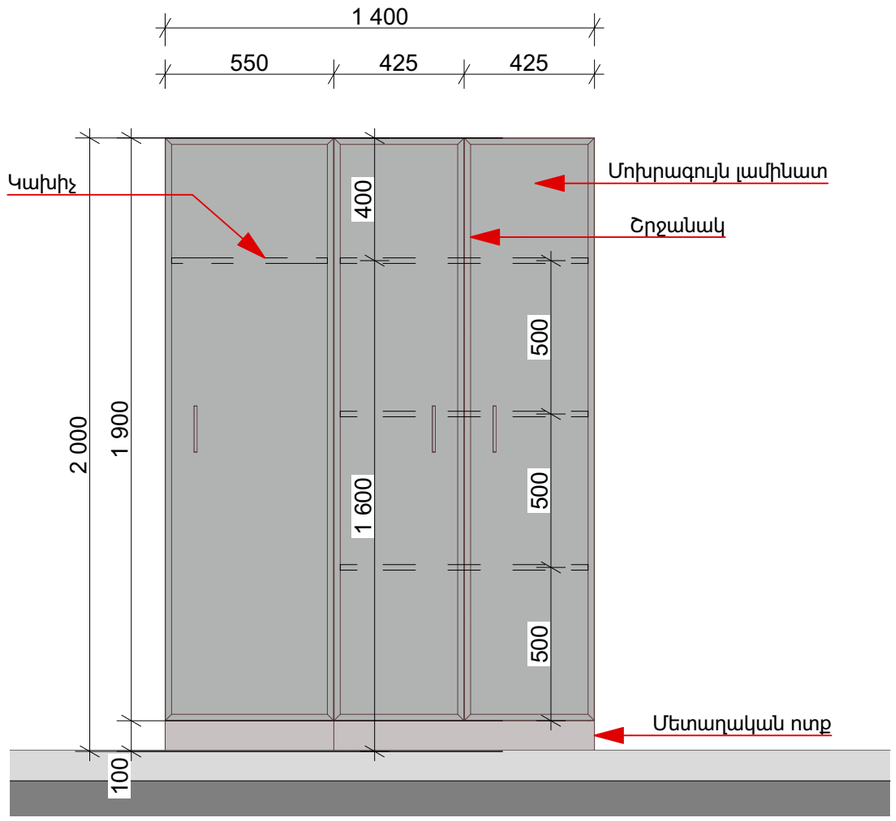

Պ.5 521-ի պահարան 1:20

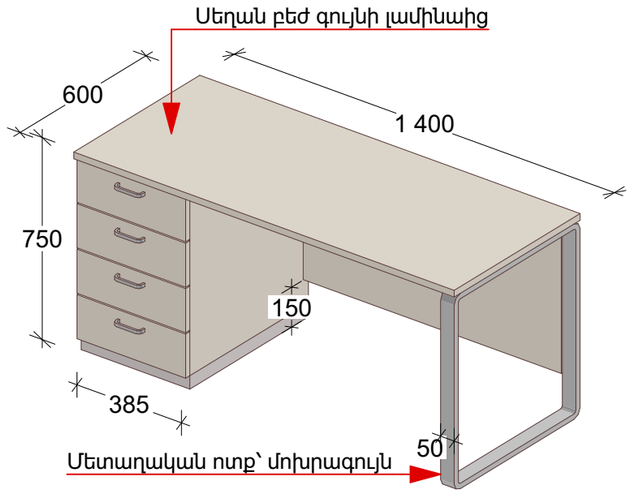

ԱՍ.1 521 - Աշխատանքային սեղան

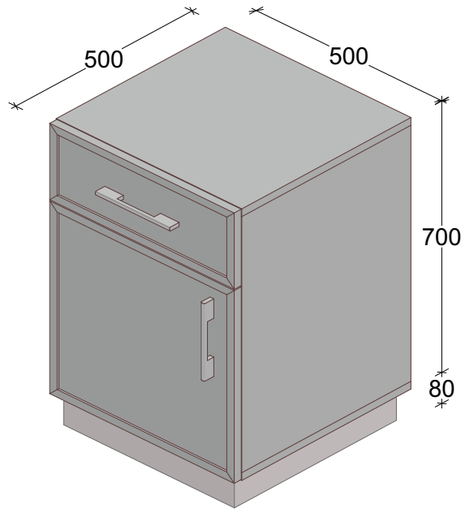

ԿՍ.1 - 3D-19 Տումբա

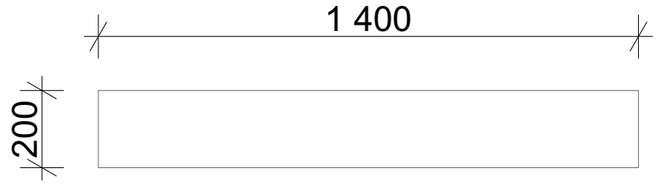

ԿՊ.1 Պատին ամրացվող լամինատ

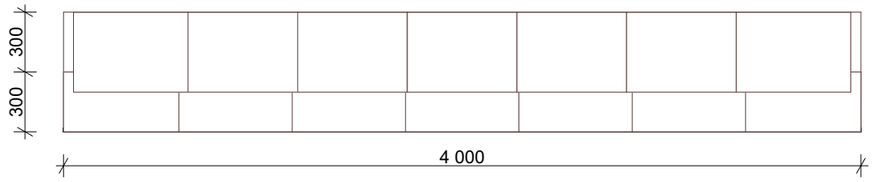

ԱՍ.2 601-ի բժիշկների սեղան

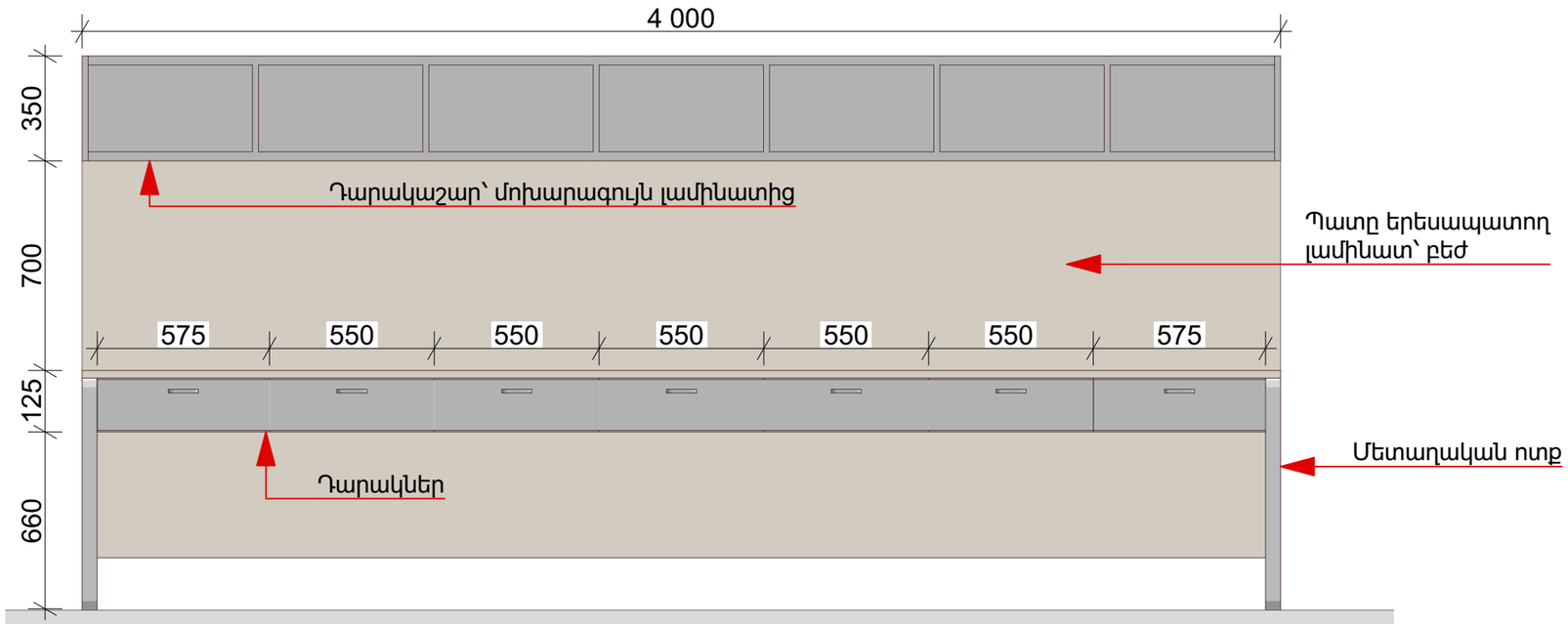

ԱՍ.2 601-ի բժիշկների սեղան դարակներով 1:20

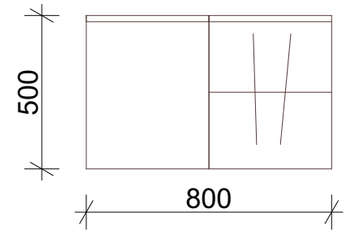

Պ.6 601-ի պահարան

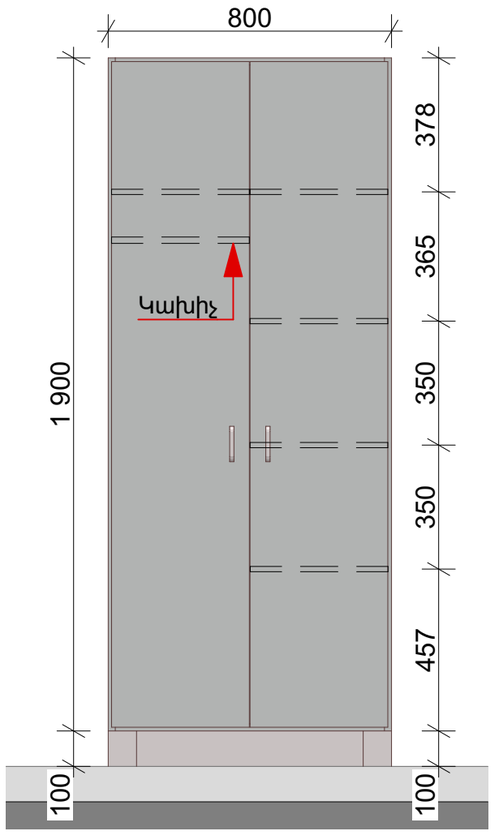

Պ.6 601-ի պահարան

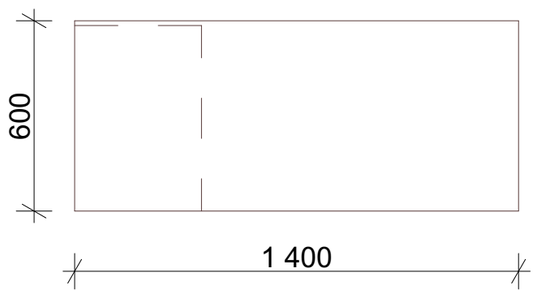

ԱՍ.3 601-ի աշխատանքային սեղան

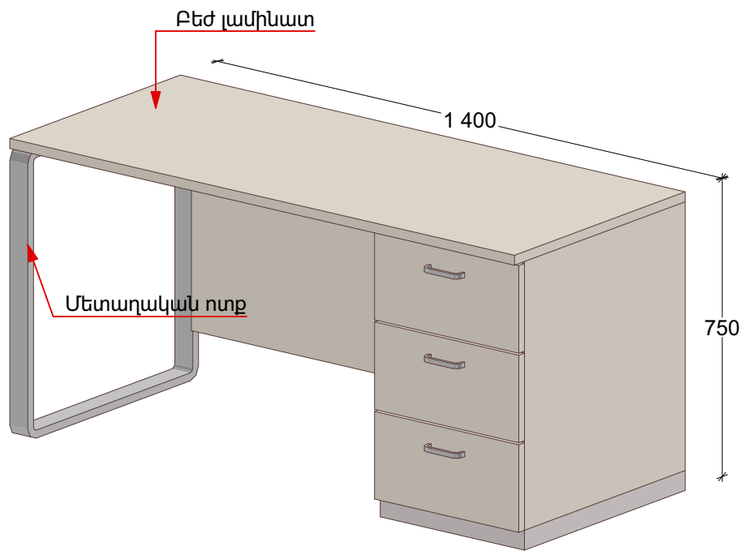

ԱՍ.3 - 3D 601-ի աշխատանքային սեղան

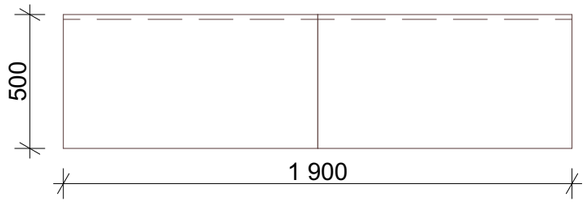

Պ.7 Կադրերի մեծ պահարան

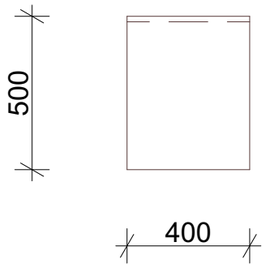

Պ.8 Կադրերի փոքր պահարան

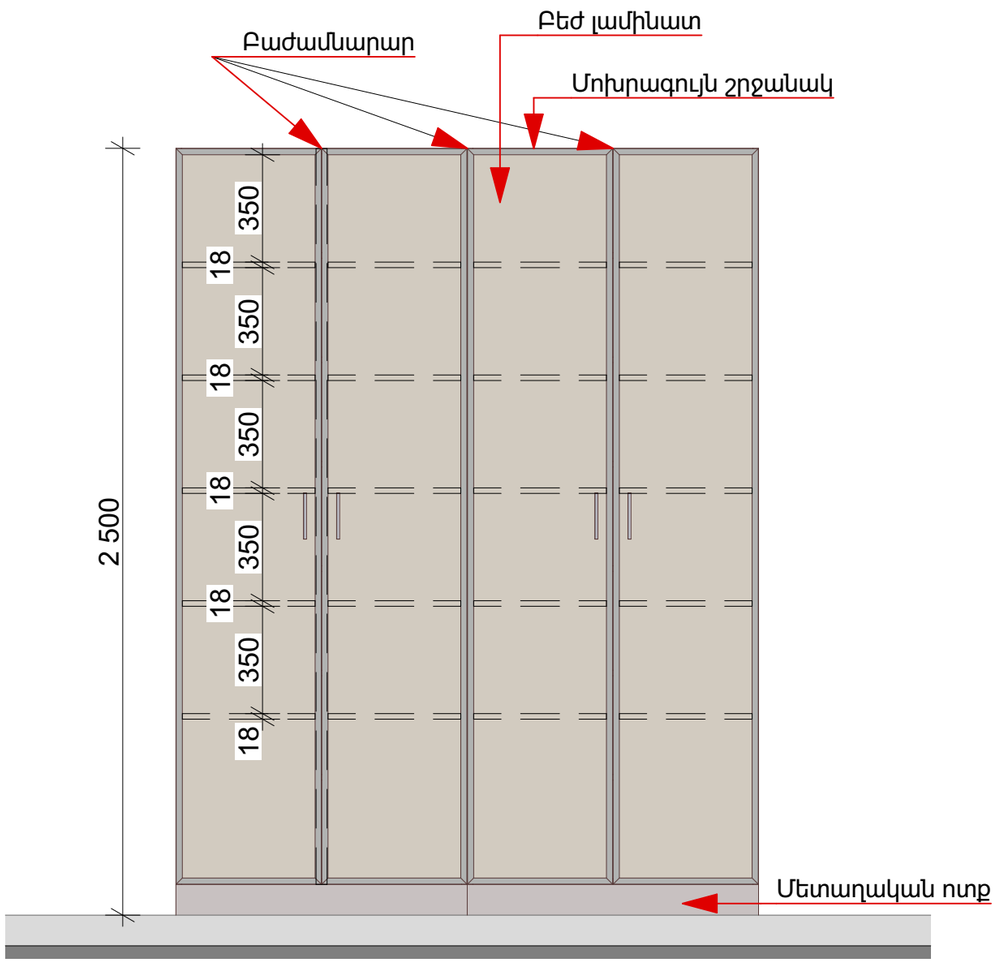

Պ.7 Կադտրերի մեծ պահարան

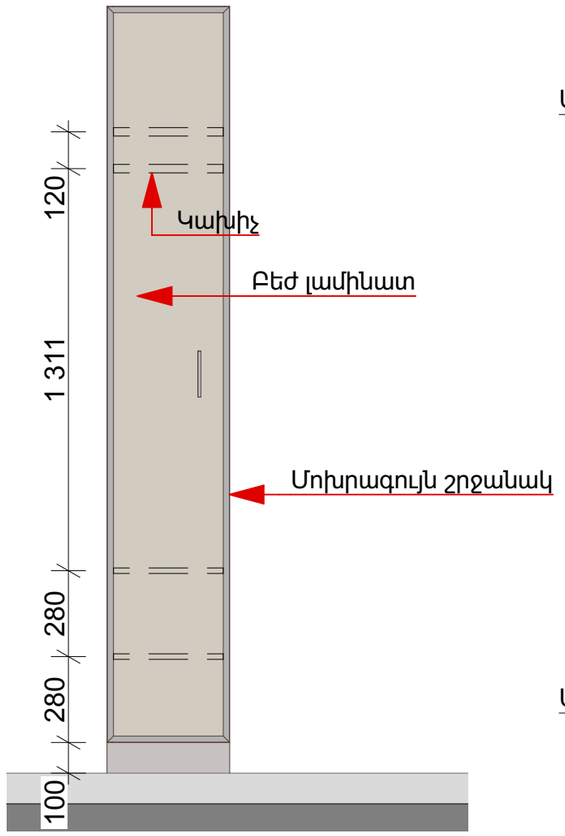

Պ.8 Կադրերի փոքր պահարան

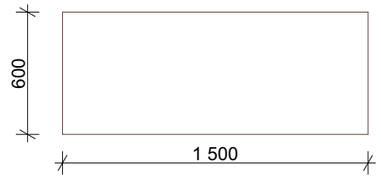

ԱՍ.4 Կադրերի աշխատանքային սեղաններ

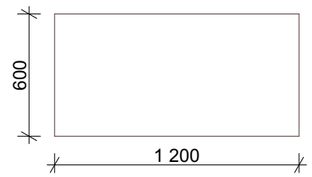

ԱՍ.5 Կադրերի աշխատանքային սեղաններ

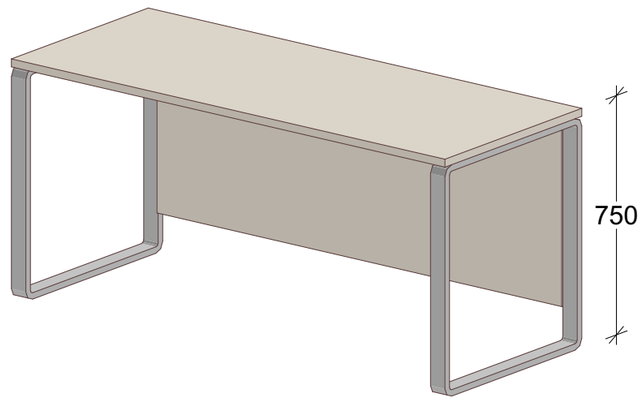

ԱՍ.4 - և ԱՍ.5 - 3D Կադրերի աշխատանքային

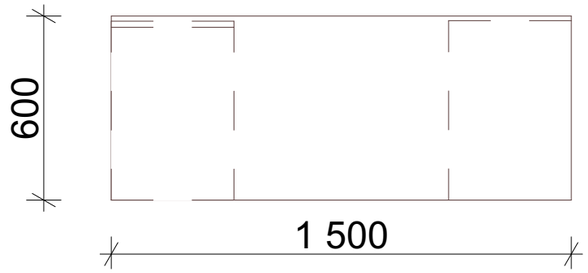

ԱՍ.6 SS աշխատասեղան

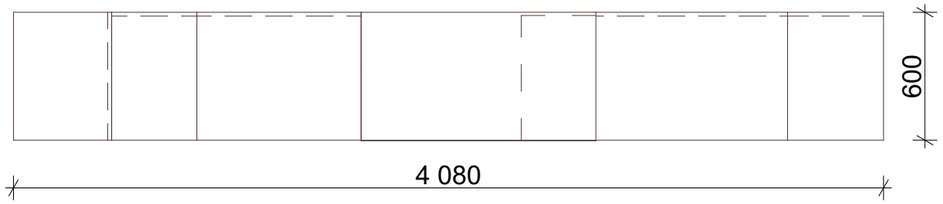

Պ.9 SS աշխատասենյակի պահարան

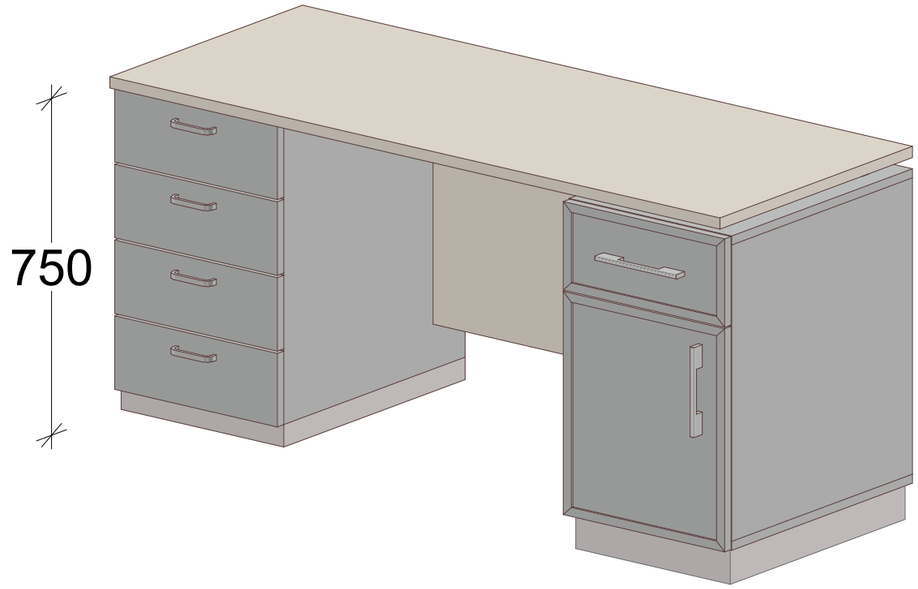

ԱՍ.6 SS աշխատանքային սեղան

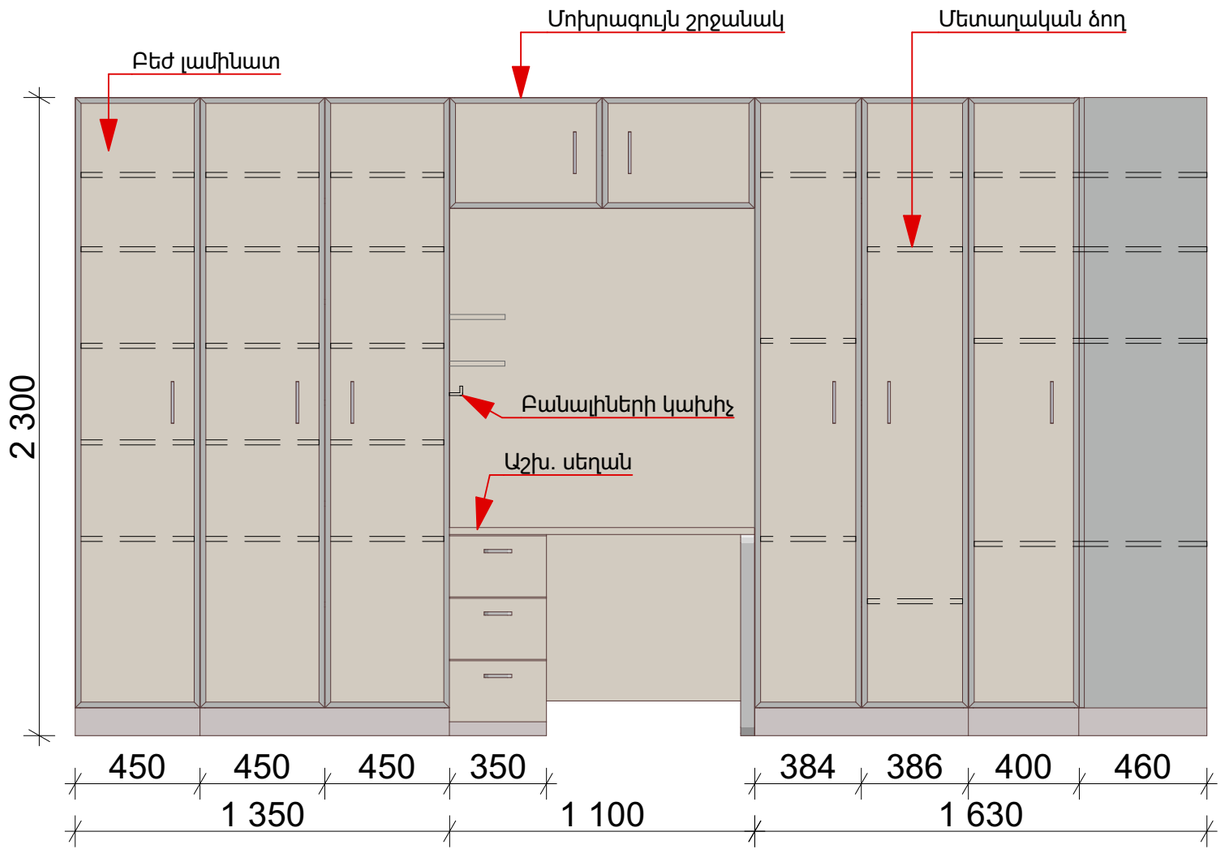

Պ.9 SS աշխատասենյակ

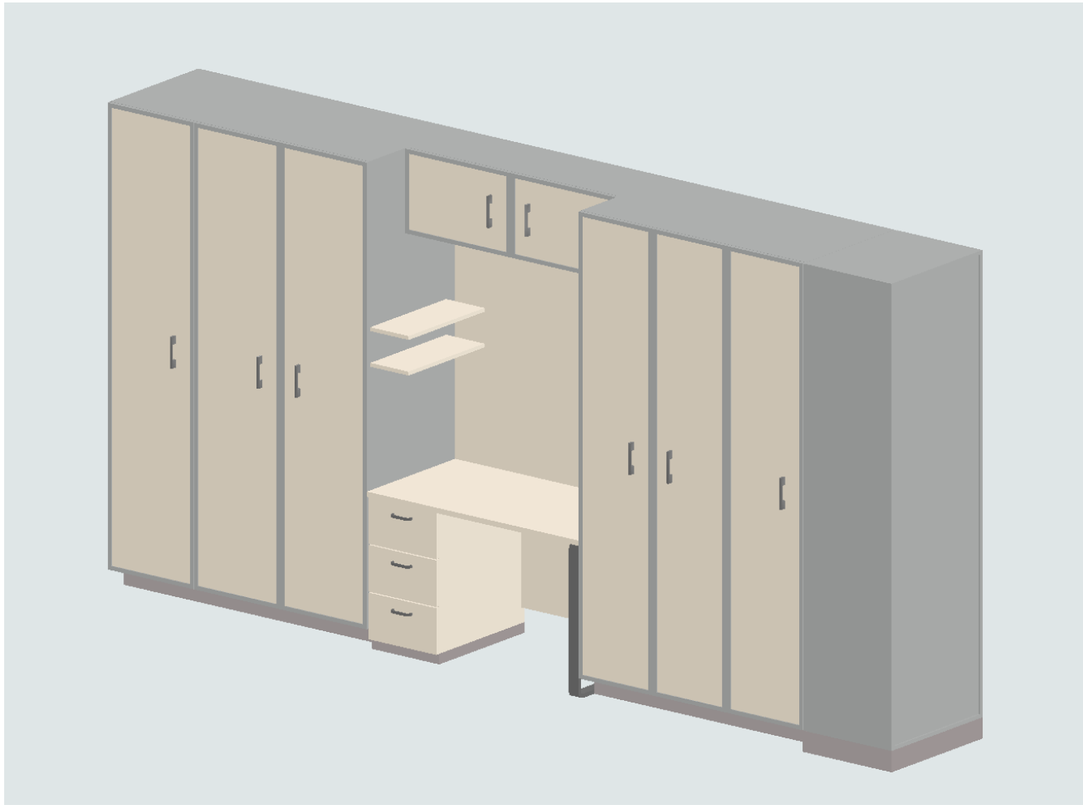

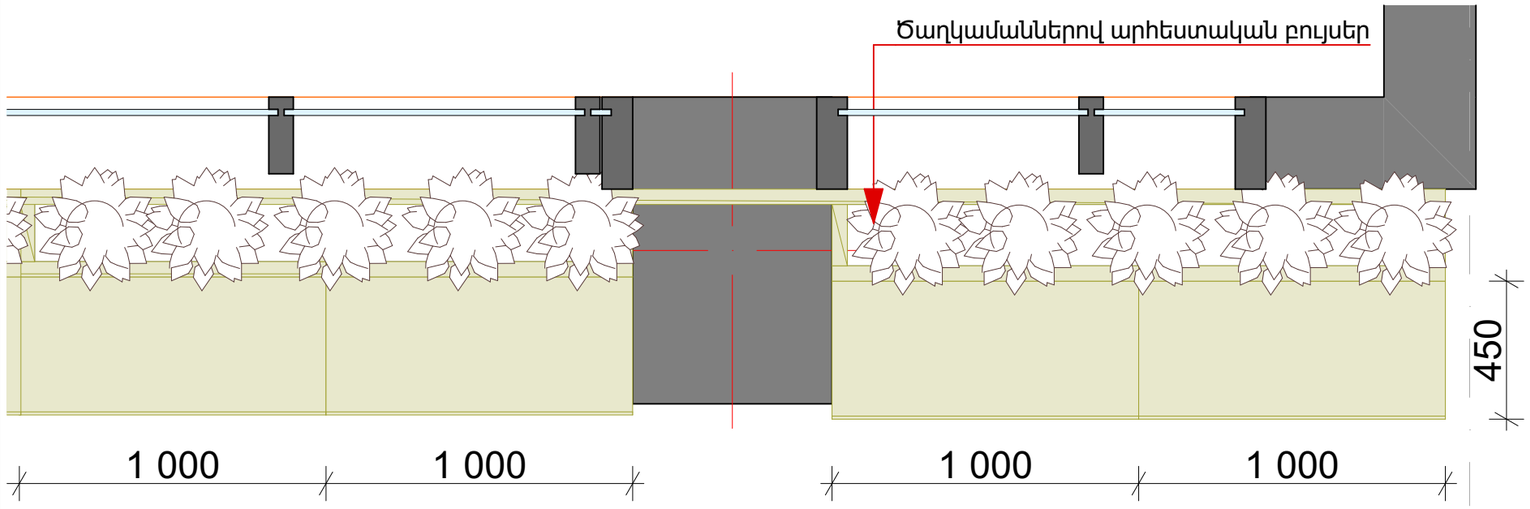

Ն.1 Նստարան 1:20

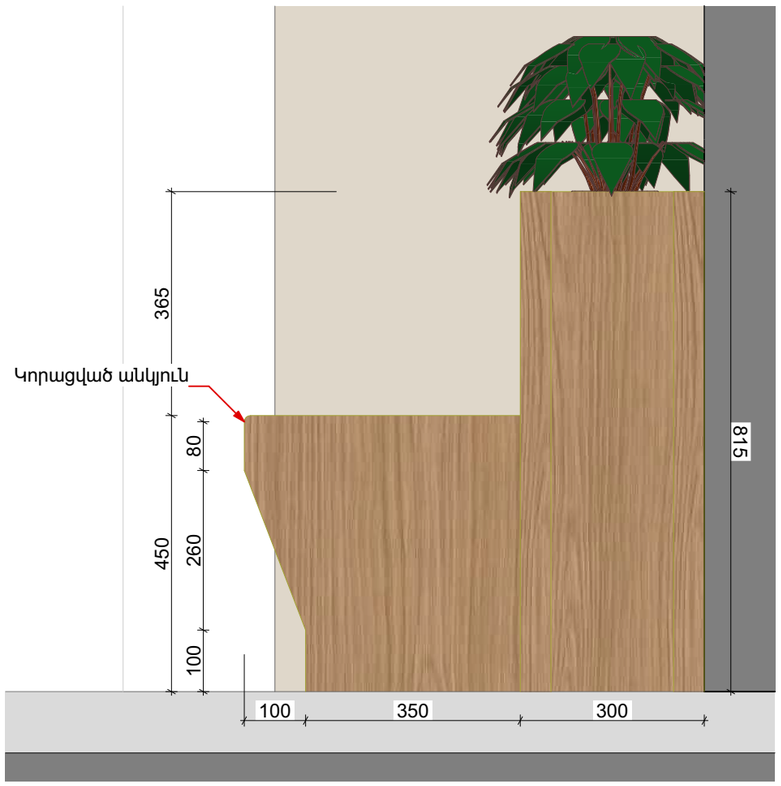

Ն.1 Նստարան՝ տեսք կողքից

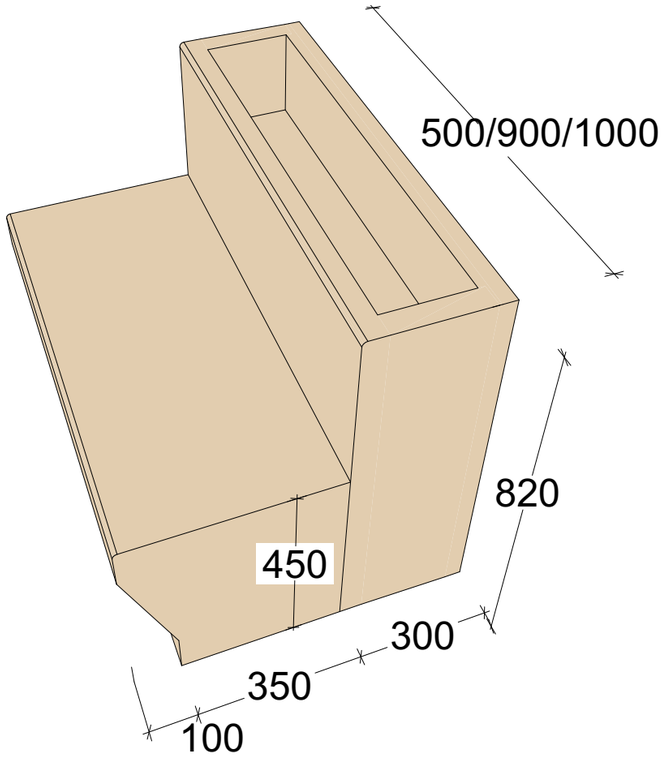

Ն.1 Նստարանի մոդուլ

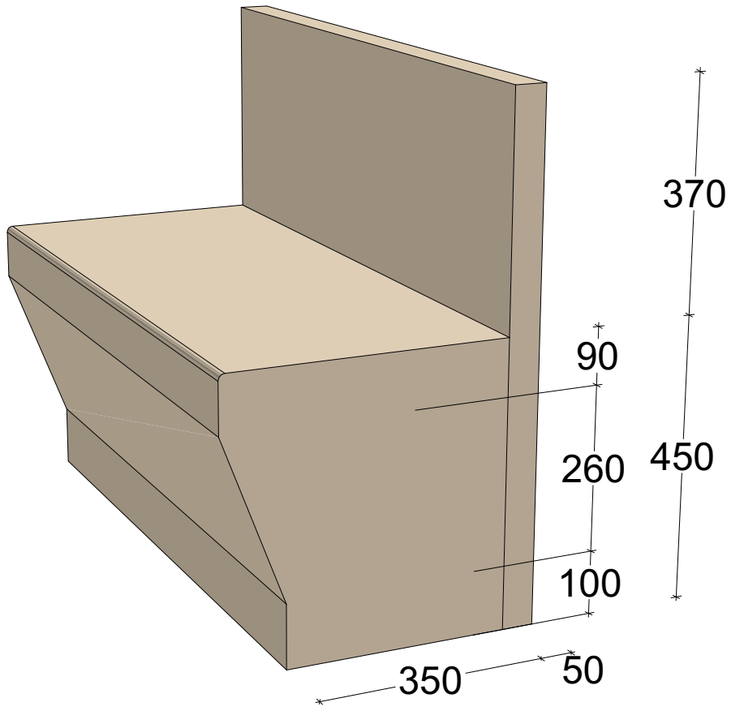

Ն.1.2 Նույնը առանց ծաղկամանի 1:5

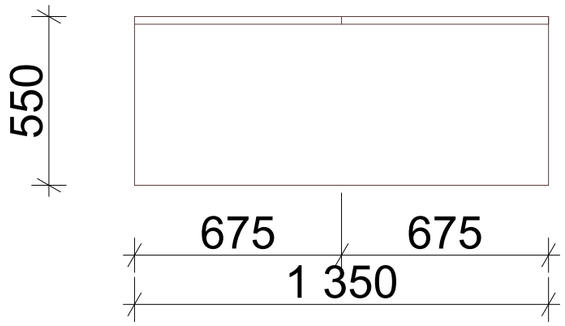

Պ.10 Ավագ բուժքրոջ պահարան

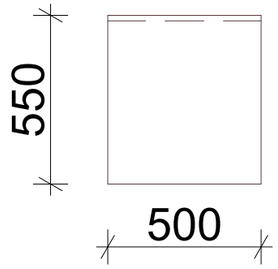

Պ.11 Ցերեկային ստացիոնար

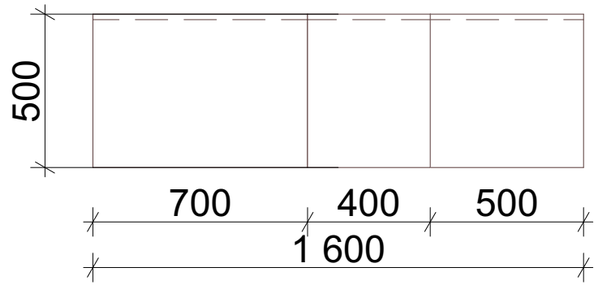

Պ.12 Ավագ բուժքրոջ սենյակ 1:20

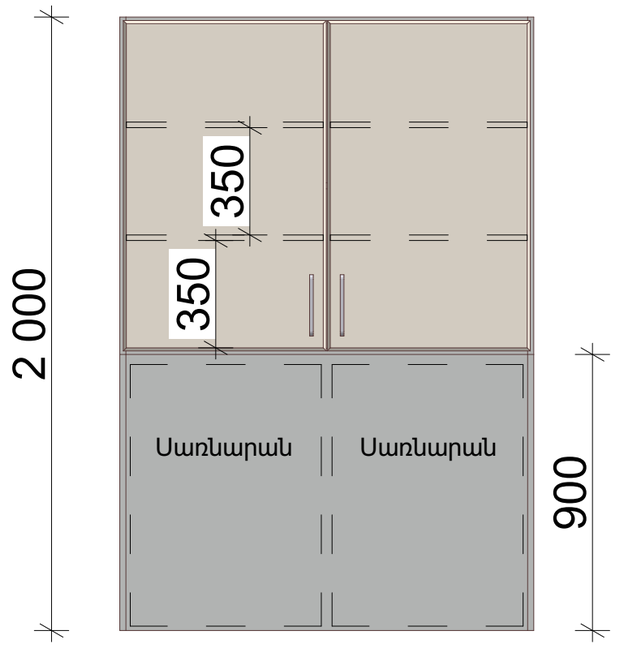

Պ.10 Ավագ բուժքրոջ պահարան

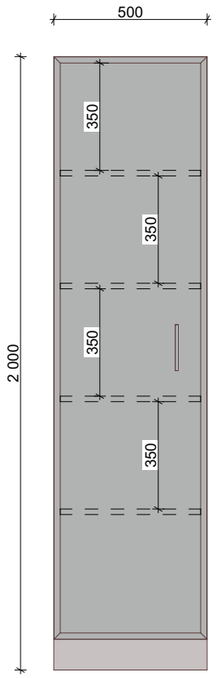

Պ.11 Ցերեկային ստացիոնար

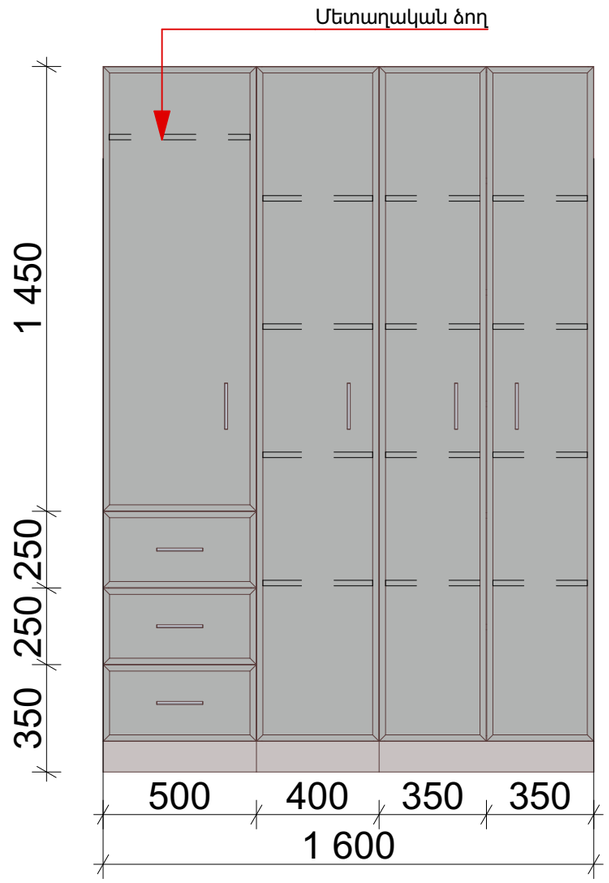

Պ.12 Ավագ բուժքրոջ սենյակ 1:20

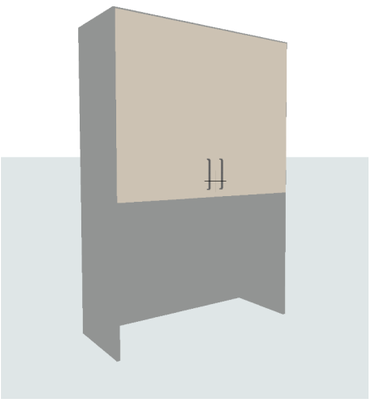

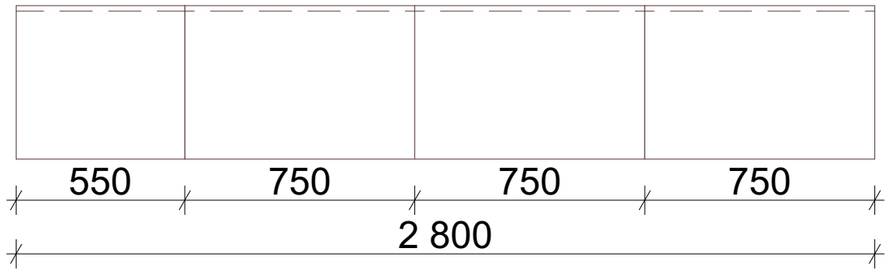

Պ.13 Ցերեկային ստացիոնար

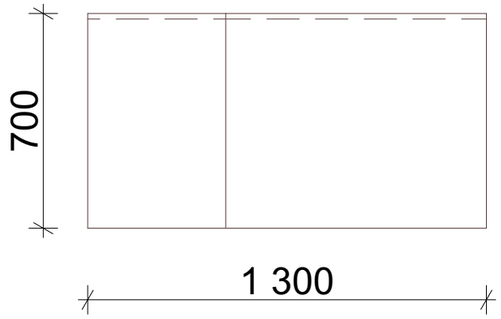

Պ.14 Ցերեկային ստացիոնար

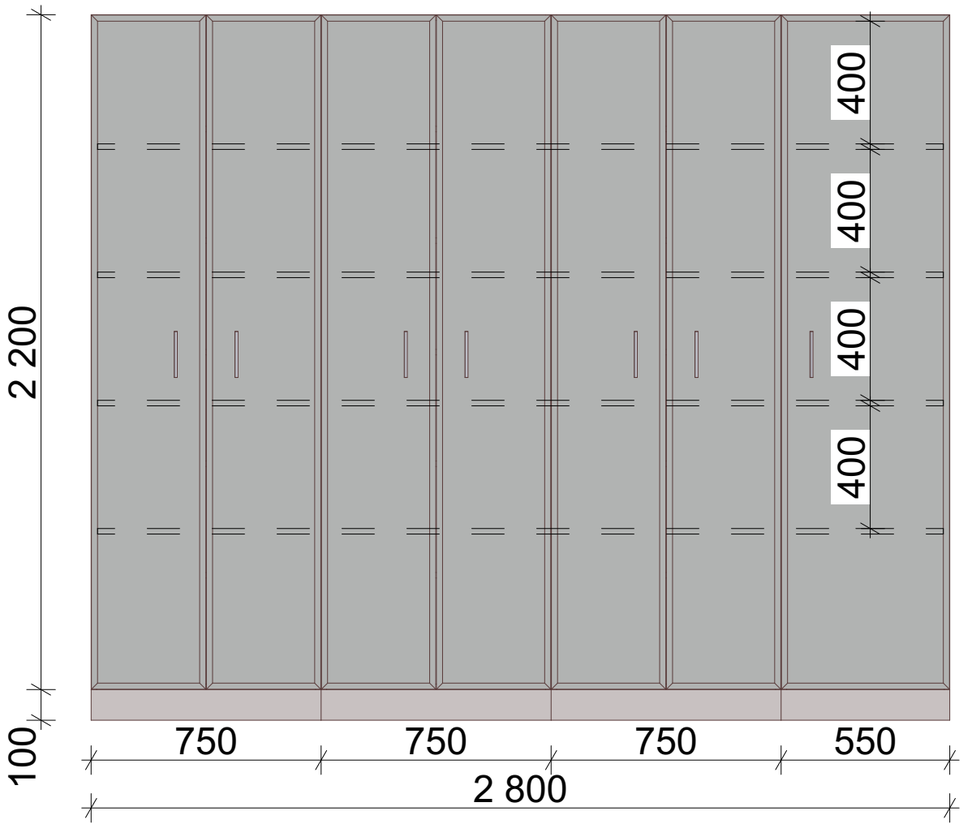

Պ.13 Ցերեկային ստացիոնար 1:20

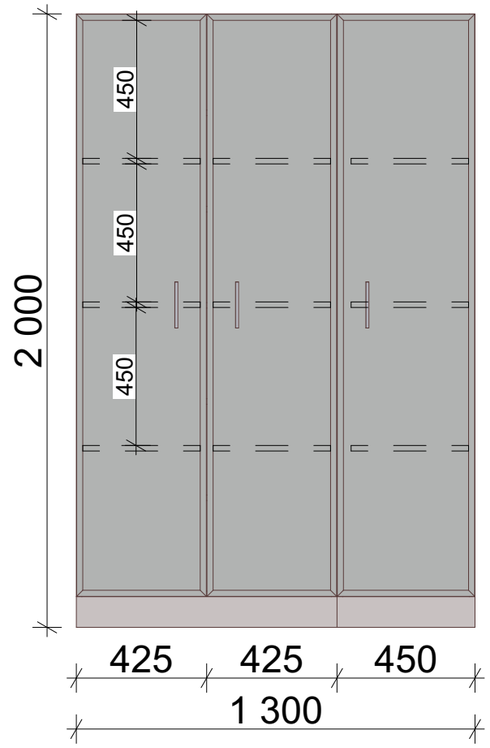

Պ.14 Պահարան